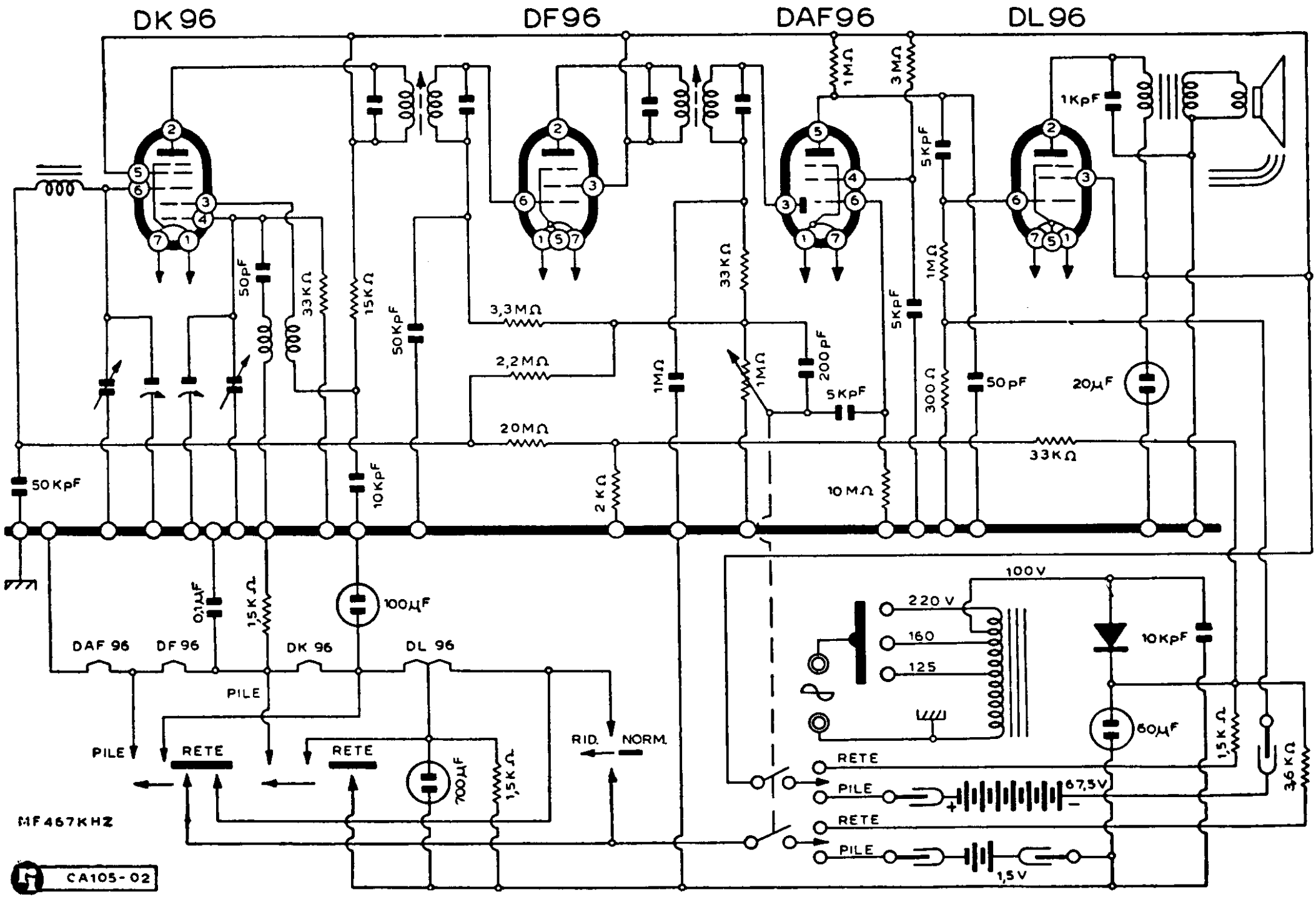

D'ANDREA F.lli - Mod. Personal Armonia